Antenne NE0623-X
Bande 2250-2550 MHz
Omnidirectionnelle

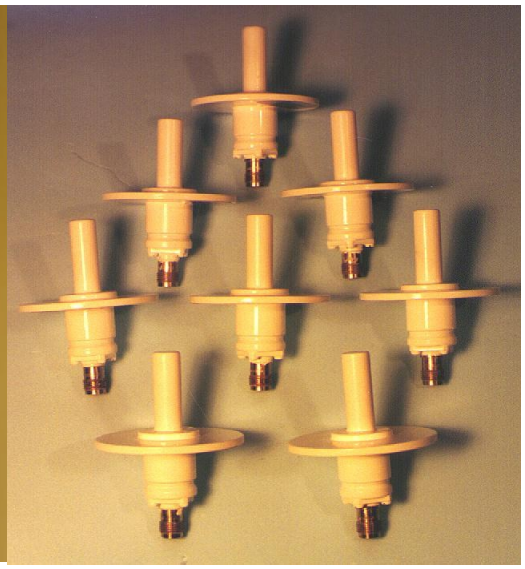

Références:

NE0623-0-0: Connecteur TNC femelle
NE0623-A-0: Connecteur SMA femelle

Spécifications

Caractéristiques RF	
Fréquence	2250-2550 MHz
Puissance	100W CW
Gain	3 dBi typ.
Polarisation	Linéaire verticale
Diagramme	Omni en Azimut 50° @ -3dB en Site
Impédance	50 Ohms
VSWR	< 2:1
Caractéristiques Mécanique et environnementale	
Dimensions	Ø65mm x 60mm hauteur
Poids	<100 grammes
Connectique	1 Connecteur TNCf/SMAf
Température	-20°C à +65°C
Protection	Traitement et peinture

Diagrammes de rayonnement

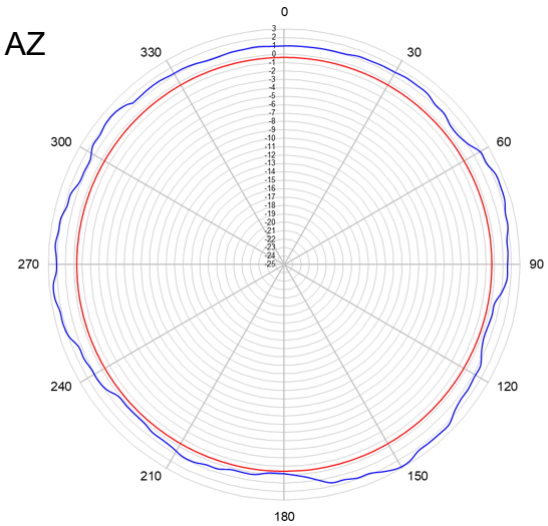

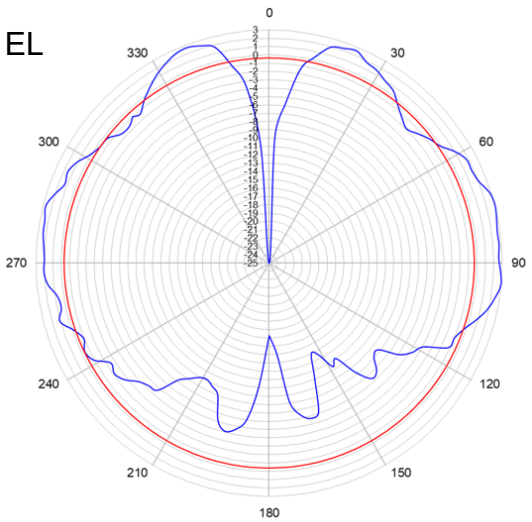

Plan mécanique

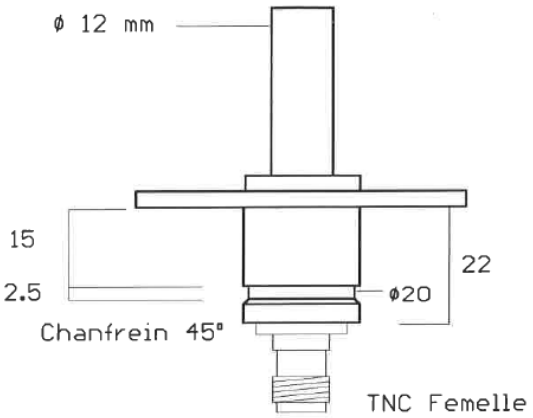

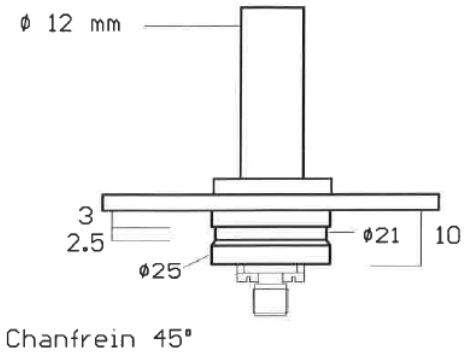

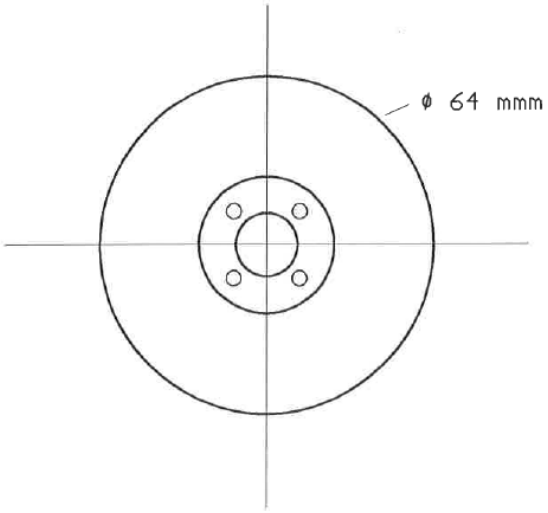

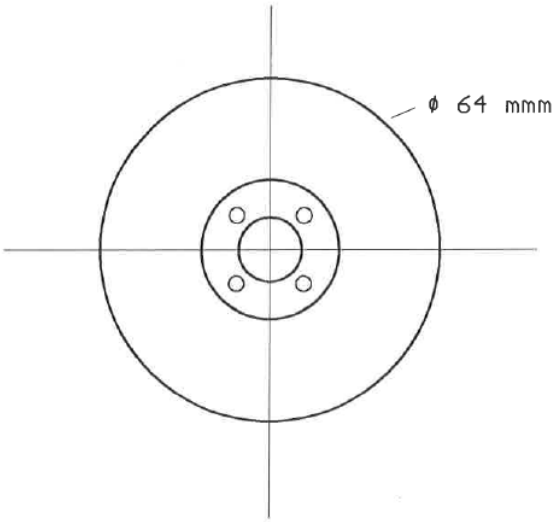

HYPTRA

7 Route de Basly
14400 Tailleville

Téléphone : 02 50 30 80 14
Email:Hyptra@hyptra.com